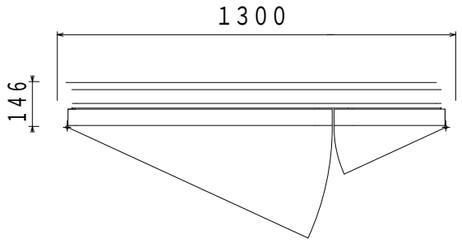

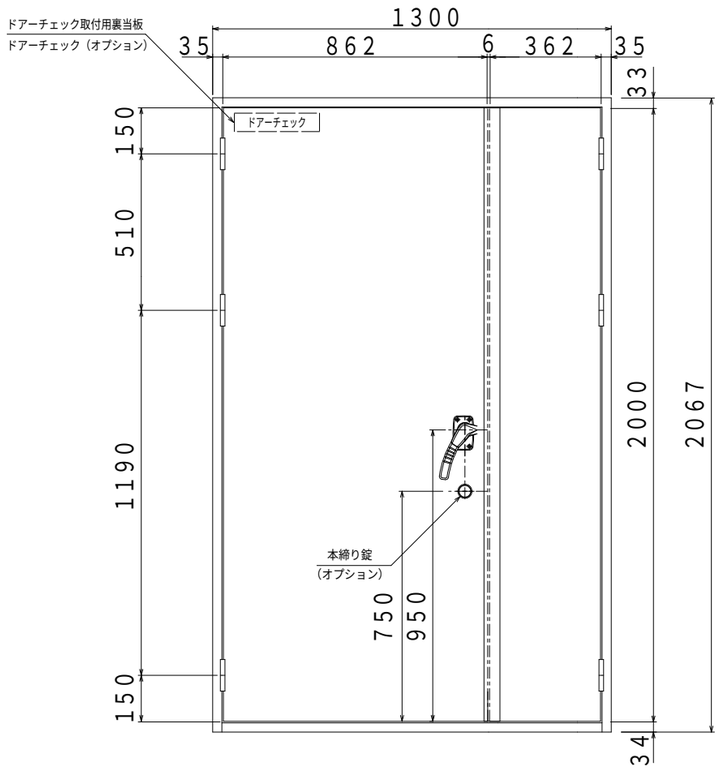

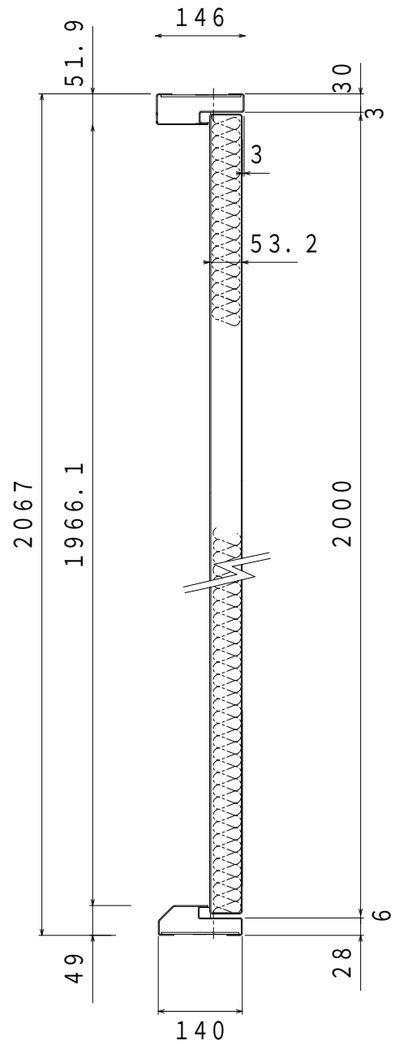

ビス穴位置（18か所）
（ビス穴施工時）

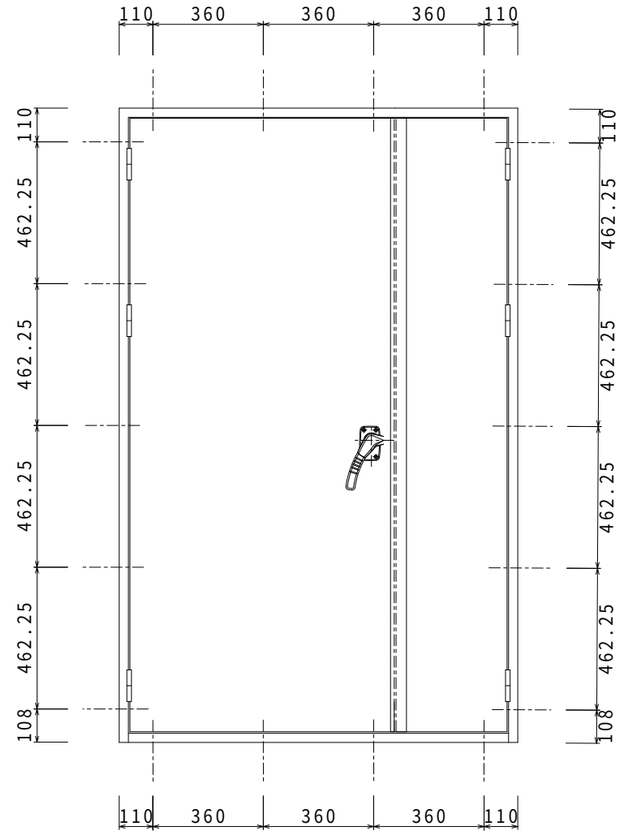

扉枠下部沓摺り枠ビス穴位置

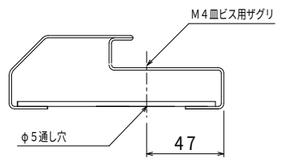

扉枠ビス穴位置

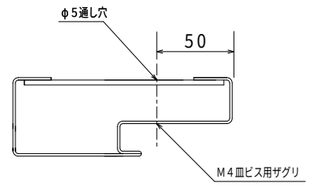

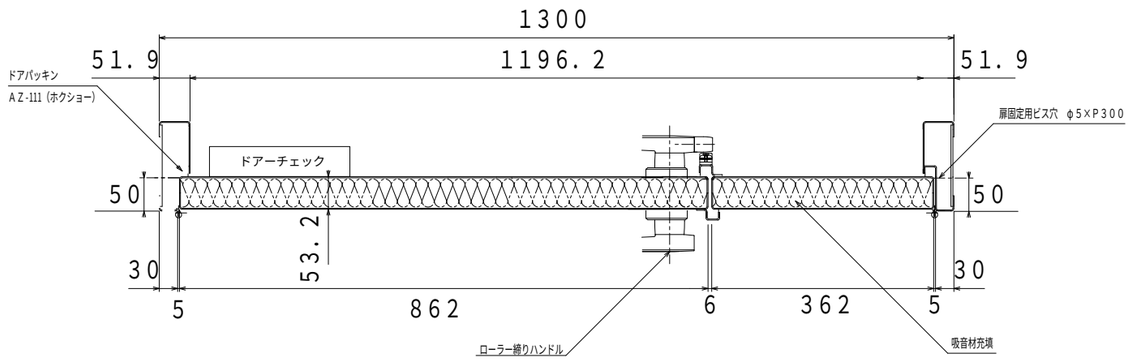

部番 No.	名称 PARTICULARS	材質 MAT'L	個数 QUANT.	摘要 REMARKS
	GuardianW T-3		審査 CHECK 宮川 / 作製 DRAWN 森下	
		製作数量 QTY 1式	製造番号 MFG.No. K-6796B	
日付 DATE 2013.7.22		尺度 SCALE 1/10 1/20	図番 DWG.No. TK-8219	

有限会社 幸昭
KOSHO NOISE CONTROL CORPORATION
防音、防振、設計施工