扉は右開き（R）、左開き（L）があります。勝手をご指示下さい。 ＊
本図は右開き（R）を示す。

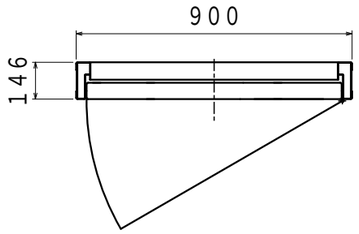

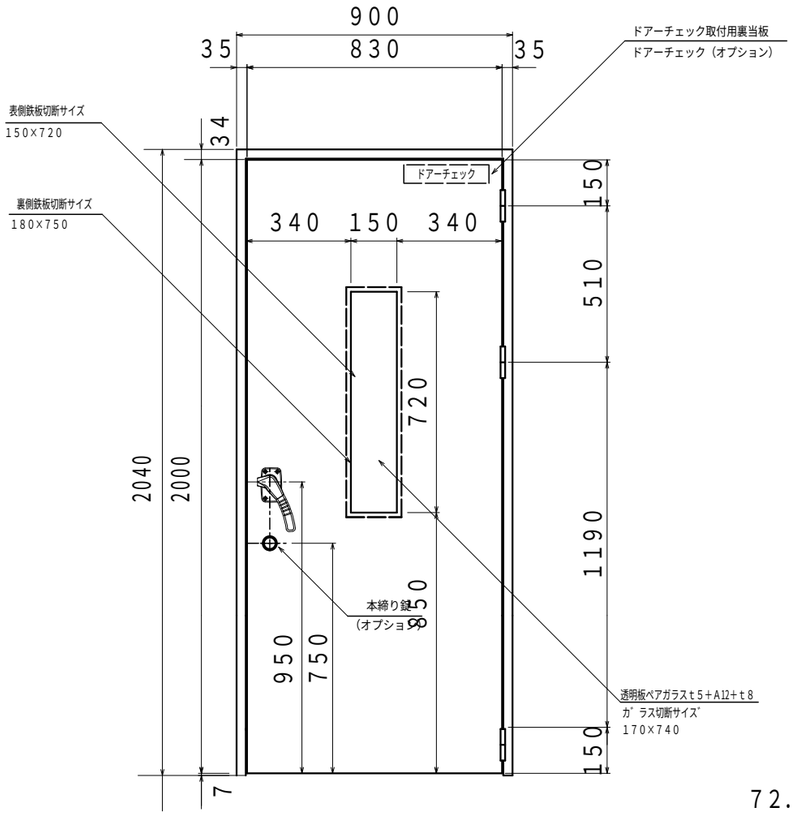

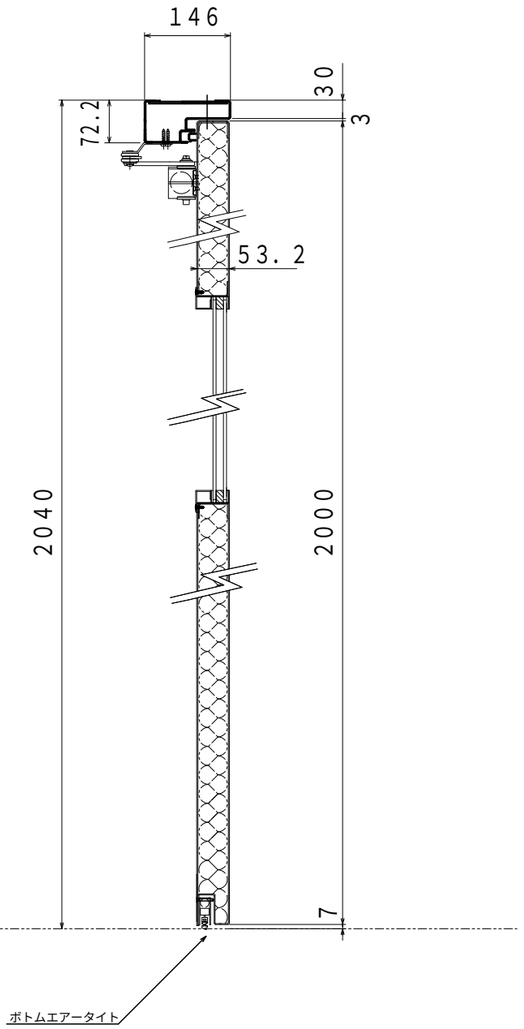

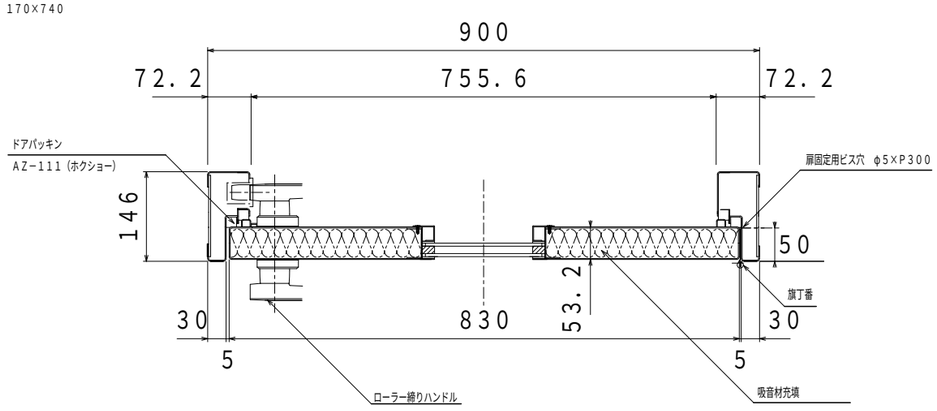

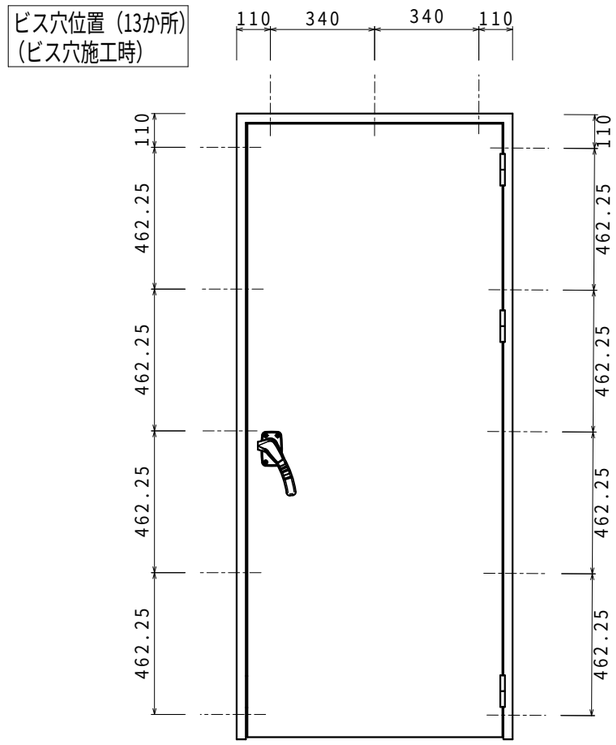

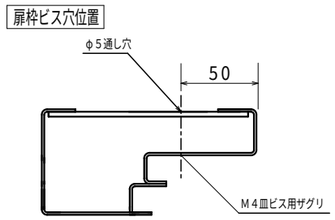

備考：塗装　－　下塗錆止めまで

＊ ドアーチェック、窓、鍵 はオプションとなっています。

部番 No.	名称 PARTICULARS	材質 MAT'L	個数 QUANT.	摘要 REMARKS
	Guardian I 扉姿図 Dr－40 バリアフリー		審査 CHECK 宮川 作製 DRAWN 森下	
		製作数量 QTY 1式	製造番号 MFG.No. K－6796B	
日付 DATE 2013.7.22		尺度 SCALE 1/10 1/20	図番 DWG.No. TK－8219－4	